令和2年度(第9回)長崎県高等学校冬季テニス選手権大会
令和2年12月27日(日)
かきどまり庭球場
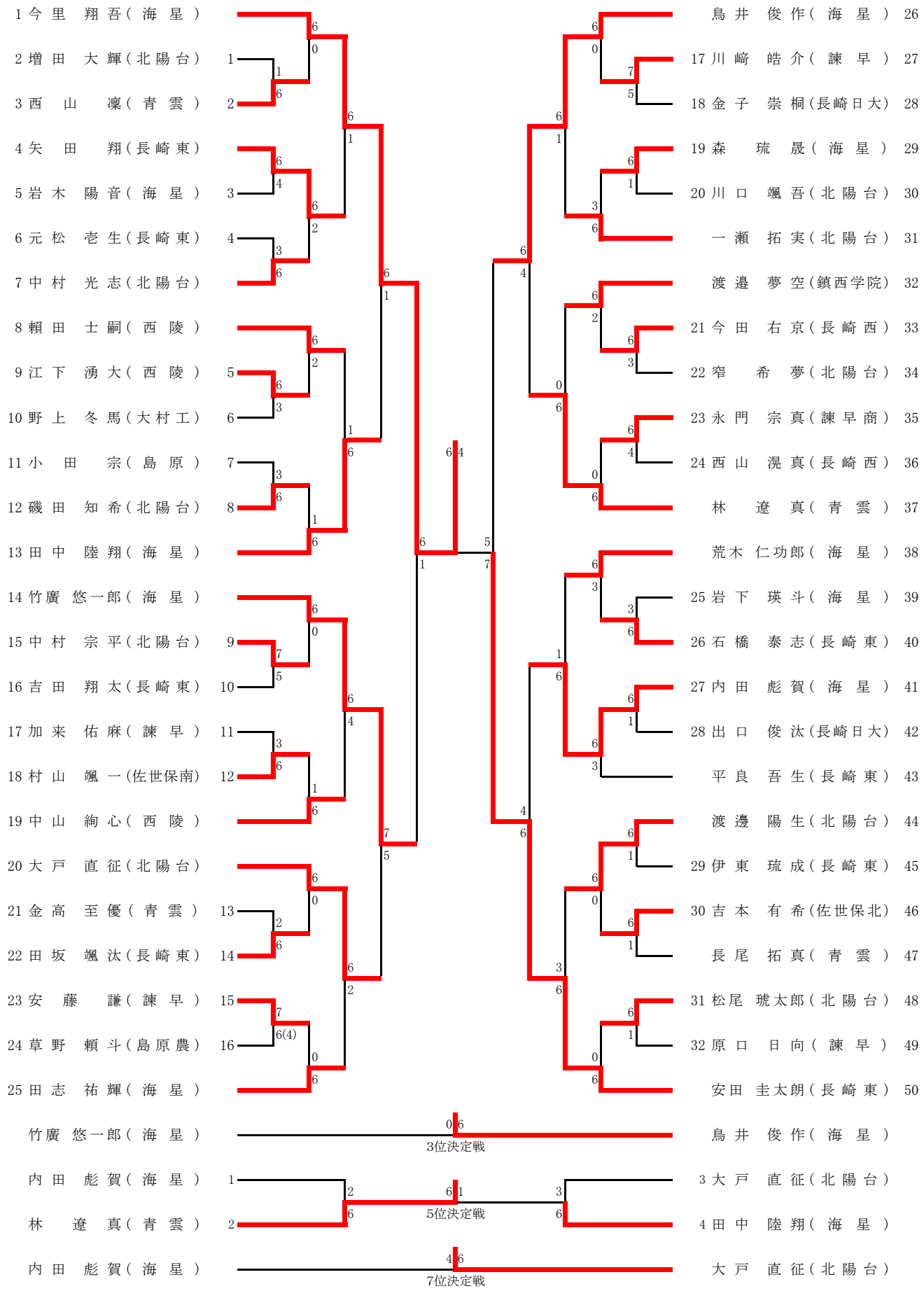
男子シングルス本戦